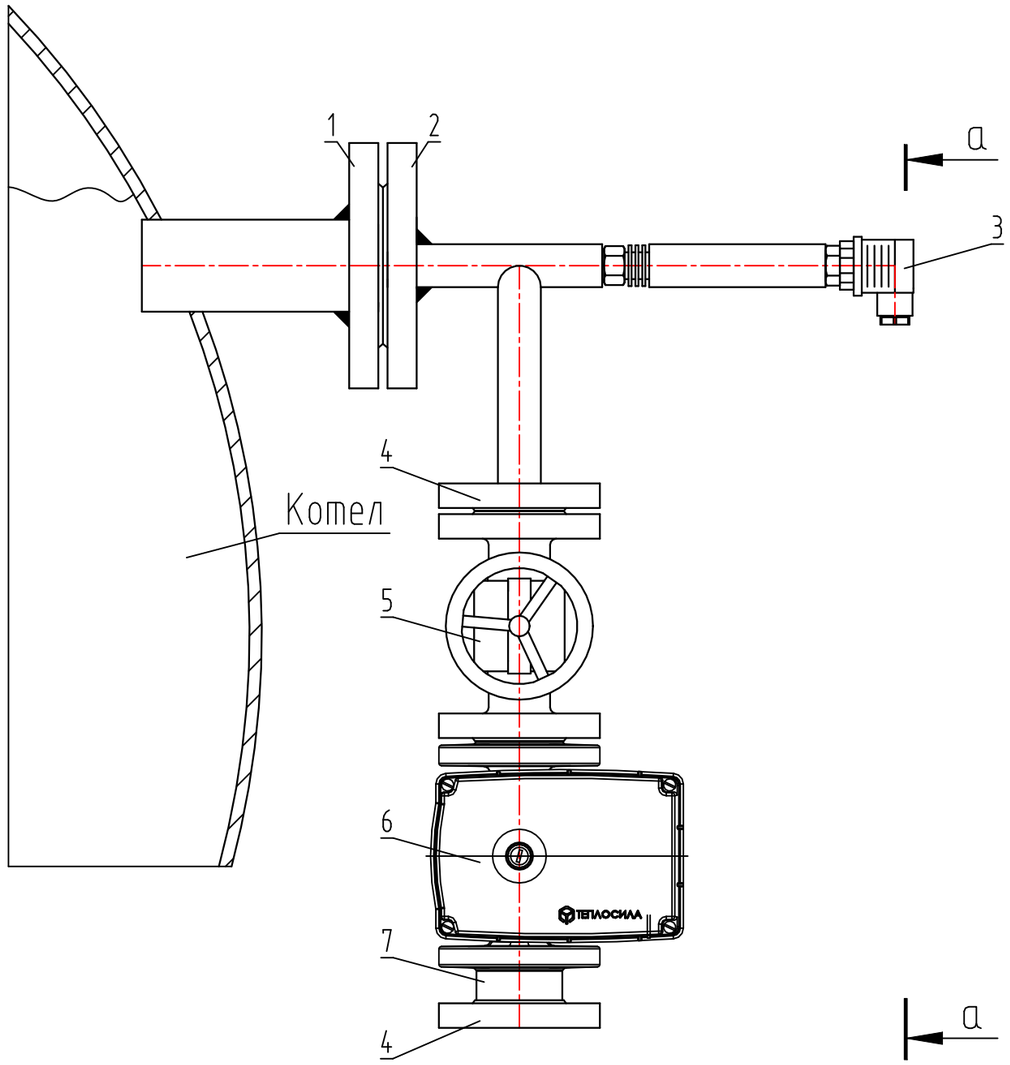

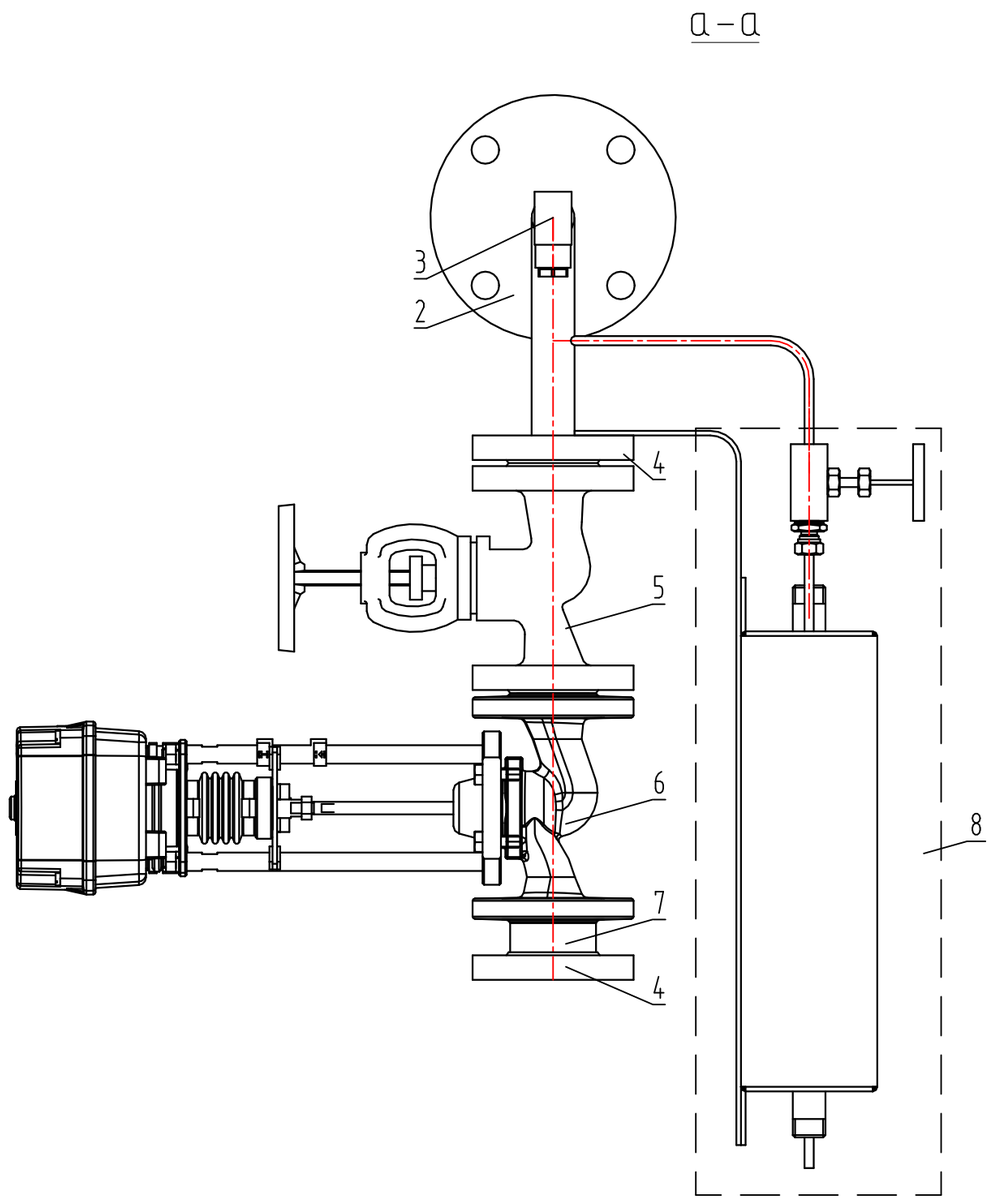

Спецификация

Поз.	Обозначение	Наименование	Кол.	Масса ед.,кг.	Примечание
1	ГОСТ 33259-2015	Фланец плоский Ду50 Ру25	1	2.58	2.58
2	АТК 24.200.02.90	Заглушка фланцевая Ду50 Ру25	1	2.2	2.2
3		Датчик проводимости ES-V	1	1.0	1.0
4	ГОСТ 33259-2015	Фланец плоский Ду20 Ру25	2	0.86	1.72
5		Клапан Гранвент KV45 Ду20 Ру40	1	4.5	4.5
6		Клапан регулирующий TRV-T-20-6,3-101	1	8.0	8.0
7		Клапан обратный CVS40 Ду20 Ру40	1	0.1	0.1
8		Холодильник отбора проб ХО-1	1	3.5	3.5

Изм.	Кол.уч	Лист	№ док.	Подпись	Дата
ГИП					
Инженер					
Н.контр.					

Продувка верхняя PRO-ES V2

Стадия	Лист	Листов
Р	1	

Продувка верхняя Ду20
Общий вид.

ООО "Энерго-Стандарт"